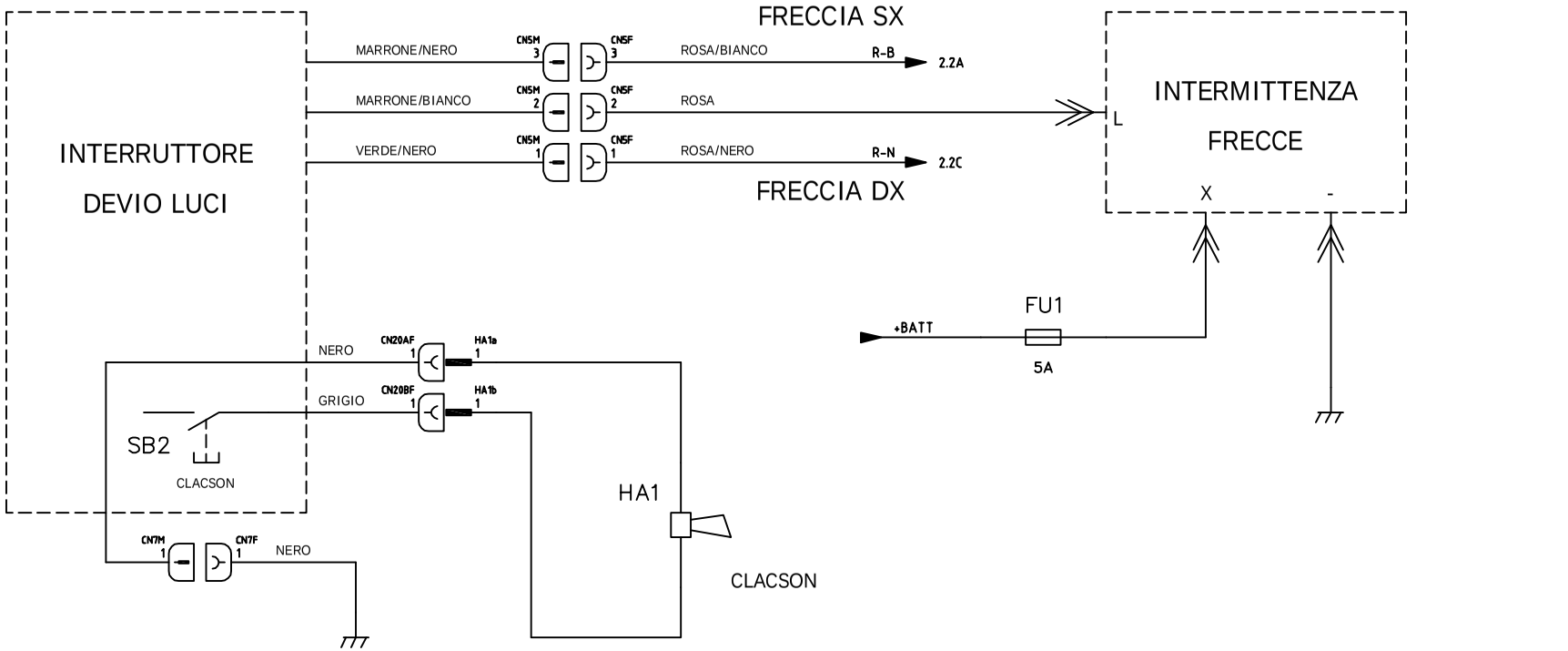

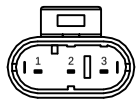

CN5

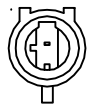

CN7

REV.	MODIFICA	DATA	FIRME

Dis. N.	01/2009
CAD	SPAC
Nome File	QUADDY01
Data	25/09/2009

Impianto: *CABLAGGIO AGGIUNTIVO QDY ATC 1000*

Denominazione: SCHEMA ELETTRICO

Ordine: Specchidea

Commessa: QUADDY

Esecutore: OLLAGNERO

10

FOGLIO 1

SEGUE 2

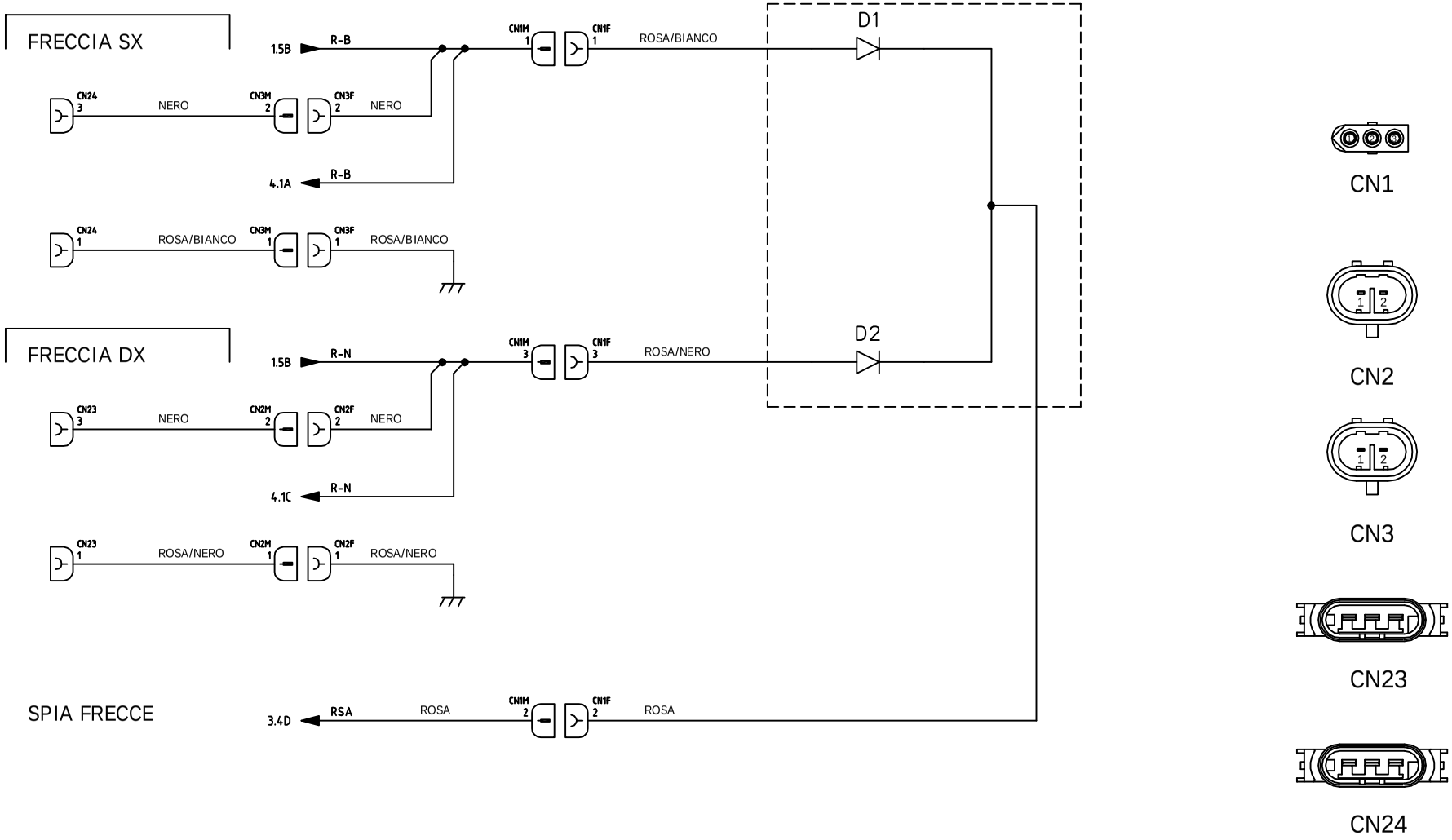

				Dis. N. 01/2009	Impianto	Ordine		FOGLIO
				CAD SPAC	CABLAGGIO AGGIUNTIVO QDY ATC 1000	Specchidea		2
				Nome File QUADDY01	Denominazione SCHEMA ELETTRICO	Commessa QUADDY	10	SEGUE
REV.	MODIFICA	DATA	FIRME	Data 25/09/2009		Esecutore OLLAGNERO		3

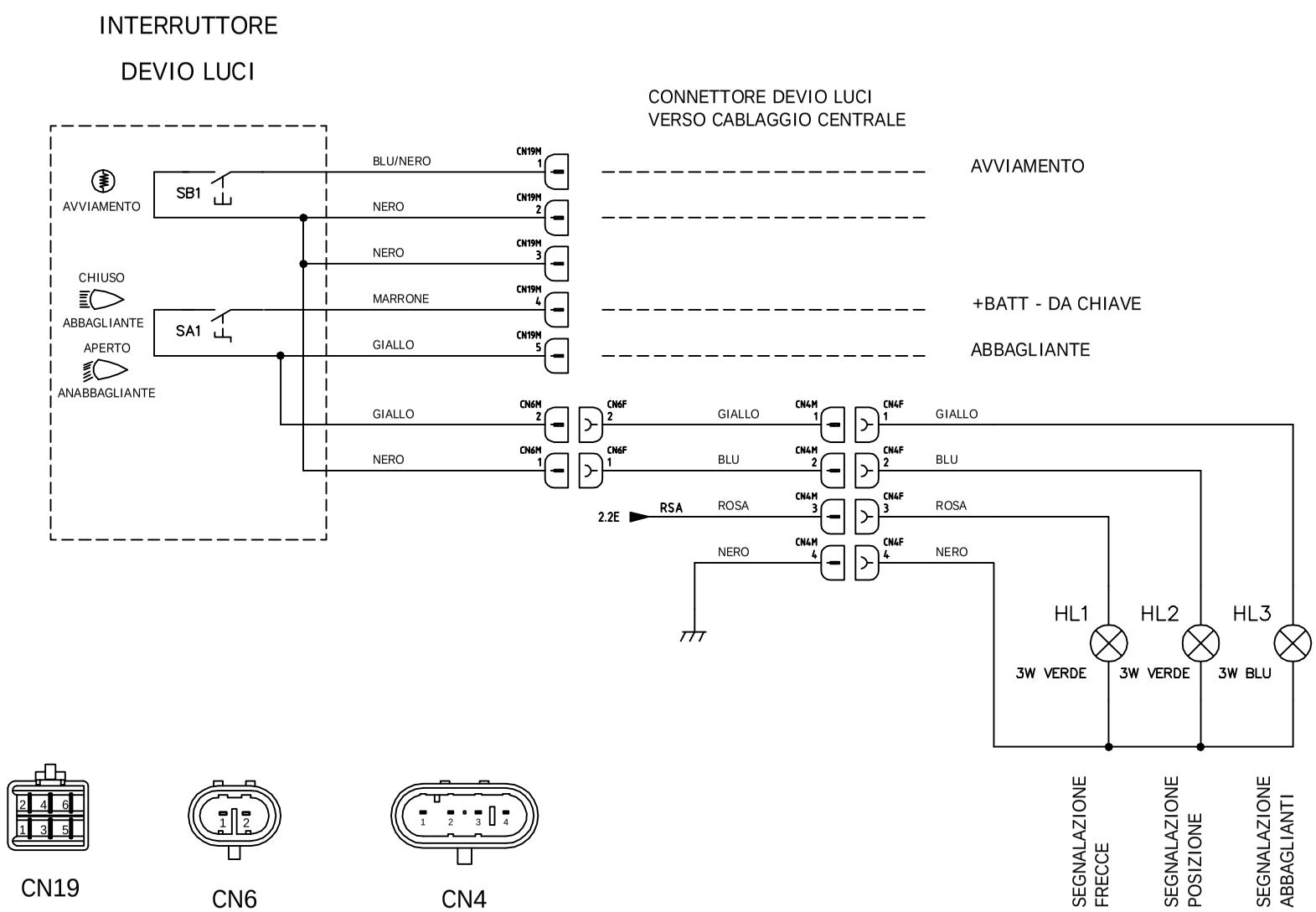

REV.	MODIFICA	DATA	FIRME

Dis. N.	01/2009
CAD	SPAC
Nome File	QUADDY01
Data	25/09/2009
Impianto	CABLAGGIO AGGIUNTIVO QDY ATC 1000
Denominazione	SCHEMA ELETTRICO
Ordine	Specchidea
Commessa	QUADDY
Esecutore	OLLAGNERO
	10
FOGLIO	3
SEGUE	4

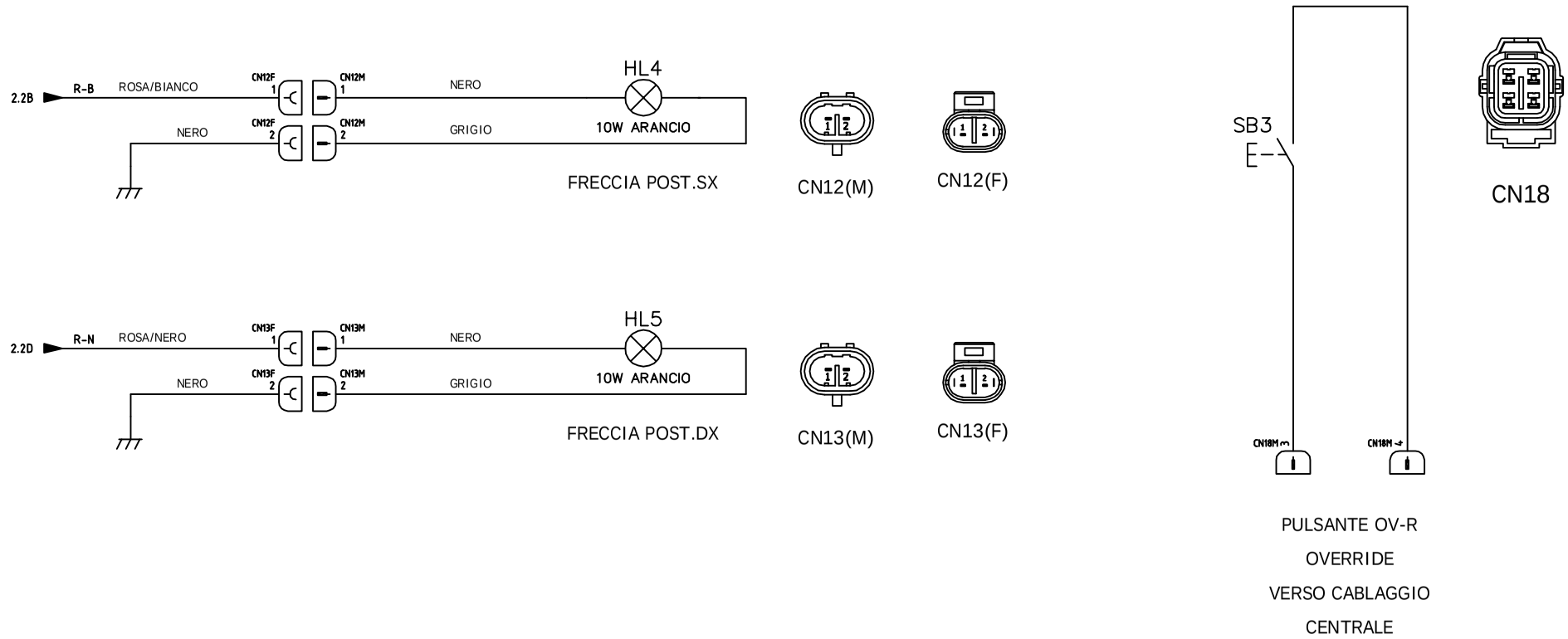

REV.	MODIFICA	DATA	FIRME

Dis. N. 01/2009
CAD SPAC
Nome File QUADDY01
Data 25/09/2009

Impianto: *CABLAGGIO AGGIUNTIVO QDY ATC 1000*

Denominazione: SCHEMA ELETTRICO

Ordine: Specchidea
Commessa: QUADDY
Esecutore: OLLAGNERO

10

FOGLIO 4
SEGUE 5

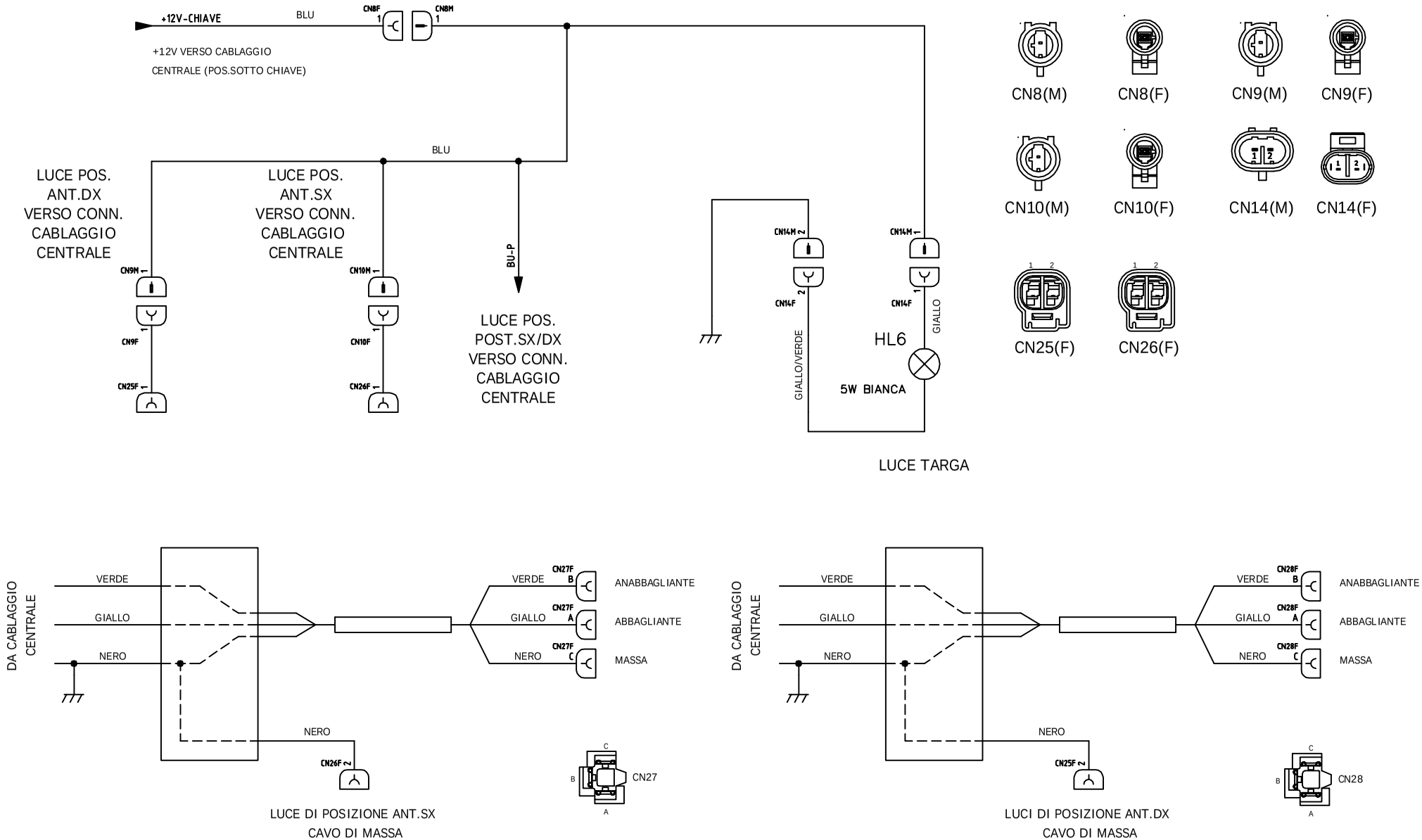

REV.	MODIFICA	DATA	FIRME

Dis. N.	01/2009
CAD	SPAC
Nome File	QUADDY01
Data	25/09/2009

Impianto: *CABLAGGIO AGGIUNTIVO QDY ATC 1000*

Denominazione: SCHEMA ELETTRICO

Ordine: Specchidea

Commessa: QUADDY

Esecutore: OLLAGNERO

10

FOGLIO 5

SEGUE 6

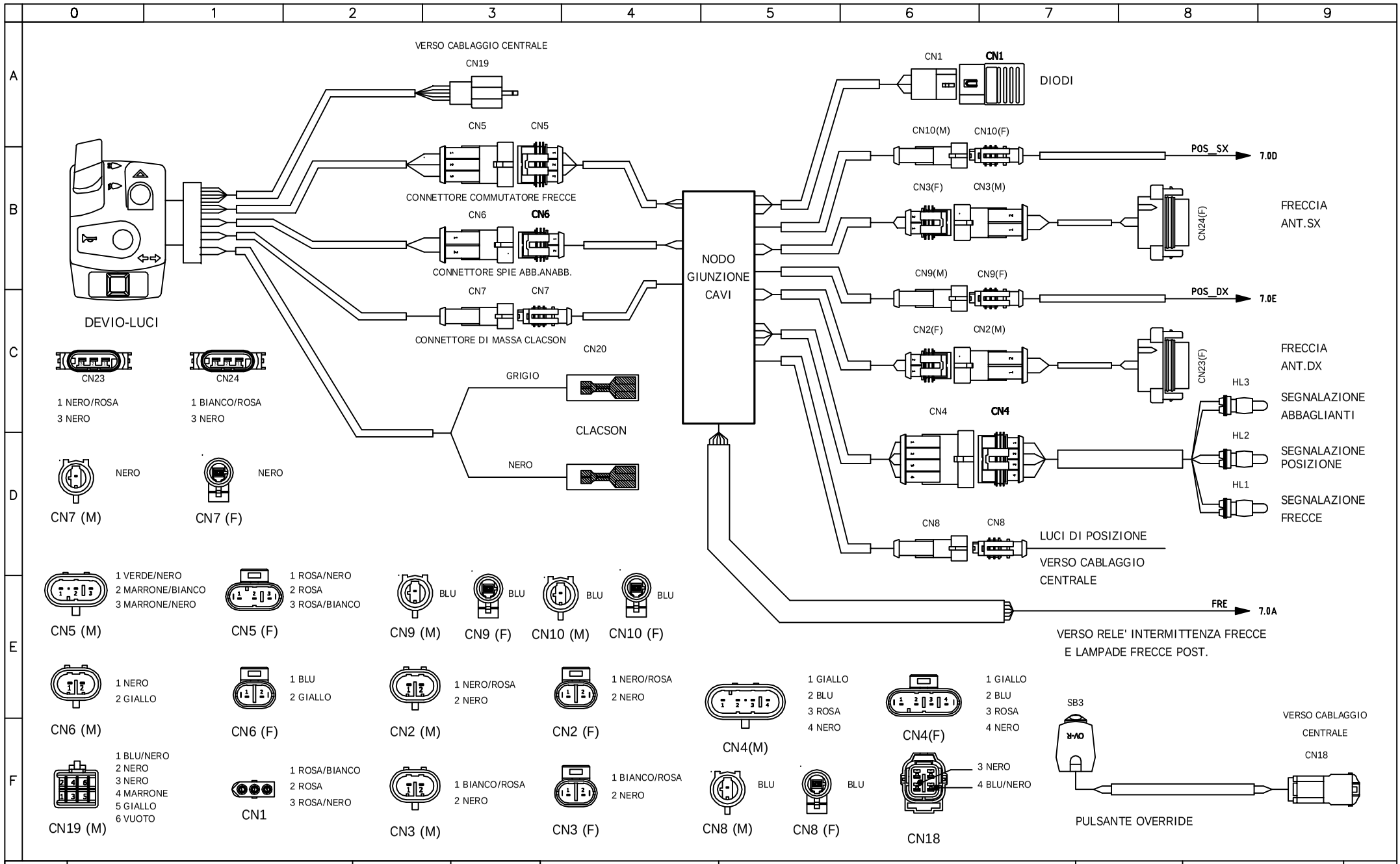

REV.	MODIFICA	DATA	FIRME

Dis. N.	01/2009
CAD	SPAC
Nome File	QUADDY01
Data	25/09/2009

Impianto: *CABLAGGIO AGGIUNTIVO QDY ATC 1000*

Denominazione: LAYOUT FUNZIONALE

Ordine: Specchidea

Commessa: QUADDY

Esecutore: OLLAGNERO

10

FOGLIO 6

SEGUE 7

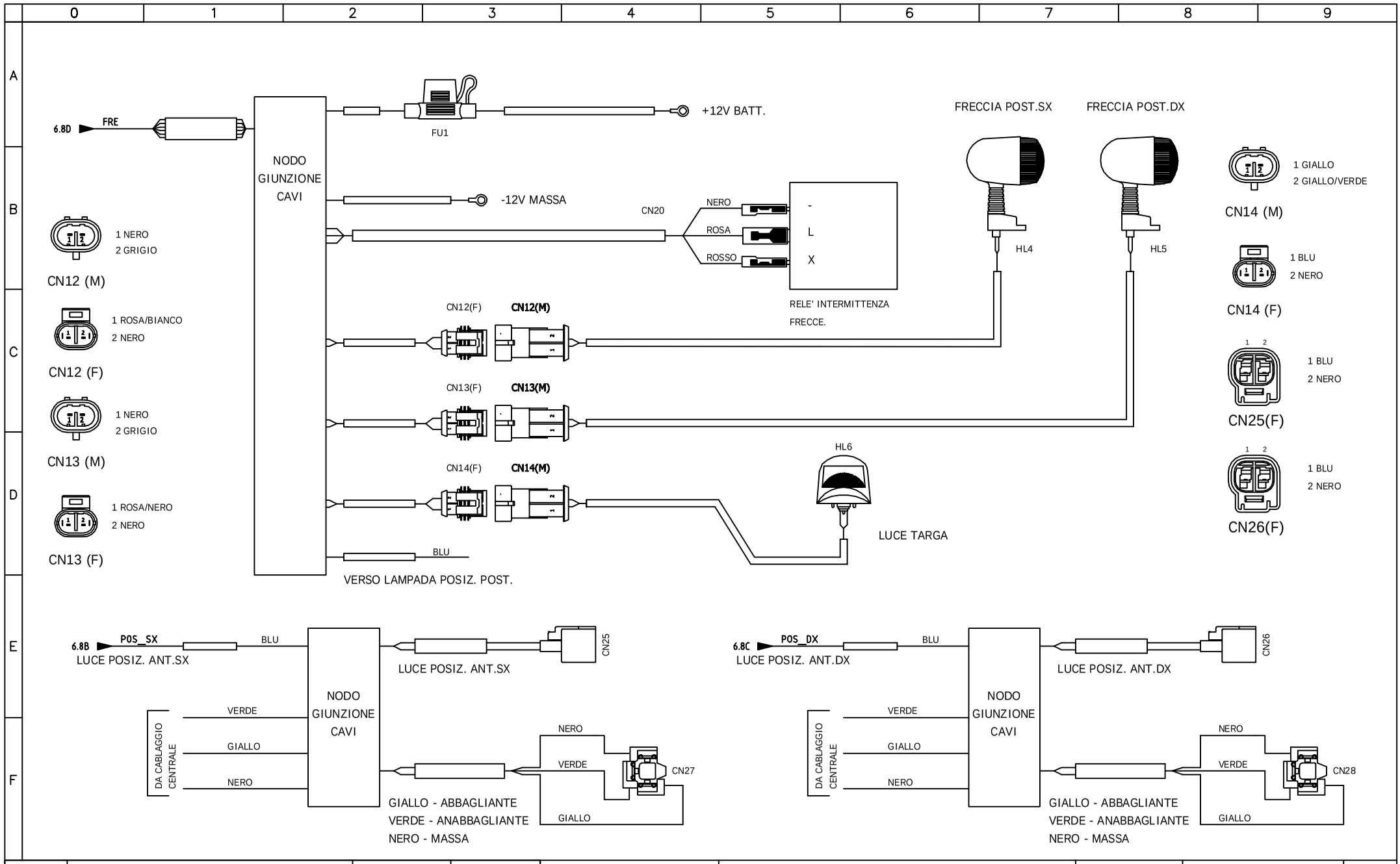

REV.	MODIFICA	DATA	FIRME

Dis. N. 01/2009
CAD SPAC
Nome File QUADDY01
Data 25/09/2009

Impianto: *CABLAGGIO AGGIUNTIVO QDY ATC 1000*

Denominazione: LAYOUT FUNZIONALE

Ordine: Specchidea
Commessa: QUADDY
Esecutore: OLLAGNERO

10

FOGLIO 7
SEGUE 8

REV.	MODIFICA	DATA	FIRME

Dis. N.	01/2009
CAD	SPAC
Nome File	QUADDY01
Data	25/09/2009

Impianto: *CABLAGGIO AGGIUNTIVO QDY ATC 1000*

Denominazione: FOGLIO VUOTO

Ordine: Specchidea

Commessa: QUADDY

Esecutore: OLLAGNERO

10

FOGLIO 8

SEGUE 9

REV.	MODIFICA	DATA	FIRME

Dis. N.	01/2009
CAD	SPAC
Nome File	QUADDY01
Data	25/09/2009

Impianto: *CABLAGGIO AGGIUNTIVO QDY ATC 1000*

Denominazione: FOGLIO VUOTO

Ordine: Specchidea

Commessa: QUADDY

Esecutore: OLLAGNERO

10

FOGLIO 9

SEGUE 10

LISTA FOGLI \ INDEX

Foglio Sheet	Descrizione Description	Revisione \ Revision 0	1	2	3	4	5	6	7	8	9	Foglio Sheet	Descrizione Description	Revisione \ Revision 0	1	2	3	4	5	6	7	8	9
1	SCHEMA ELETTRICO																						
2	SCHEMA ELETTRICO																						
3	SCHEMA ELETTRICO																						
4	SCHEMA ELETTRICO																						
5	SCHEMA ELETTRICO																						
6	LAYOUT FUNZIONALE																						
7	LAYOUT FUNZIONALE																						
8	FOGLIO VUOTO																						
9	FOGLIO VUOTO																						
10	LEGENDA FOGLI																						

Note :

REV.	MODIFICA	DATA	FIRME

Dis. N. 01/2009
CAD SPAC
Nome File QUADDY01
Data 25/09/2009

Impianto: CABLAGGIO AGGIUNTIVO QDY ATC 1000
Denominazione: LEGENDA FOGLI

Ordine: Specchidea
Commessa: QUADDY
Esecutore: OLLAGNERO

10

FOGLIO 10
SEGUE /